Схема расположения элементов стропильной системы

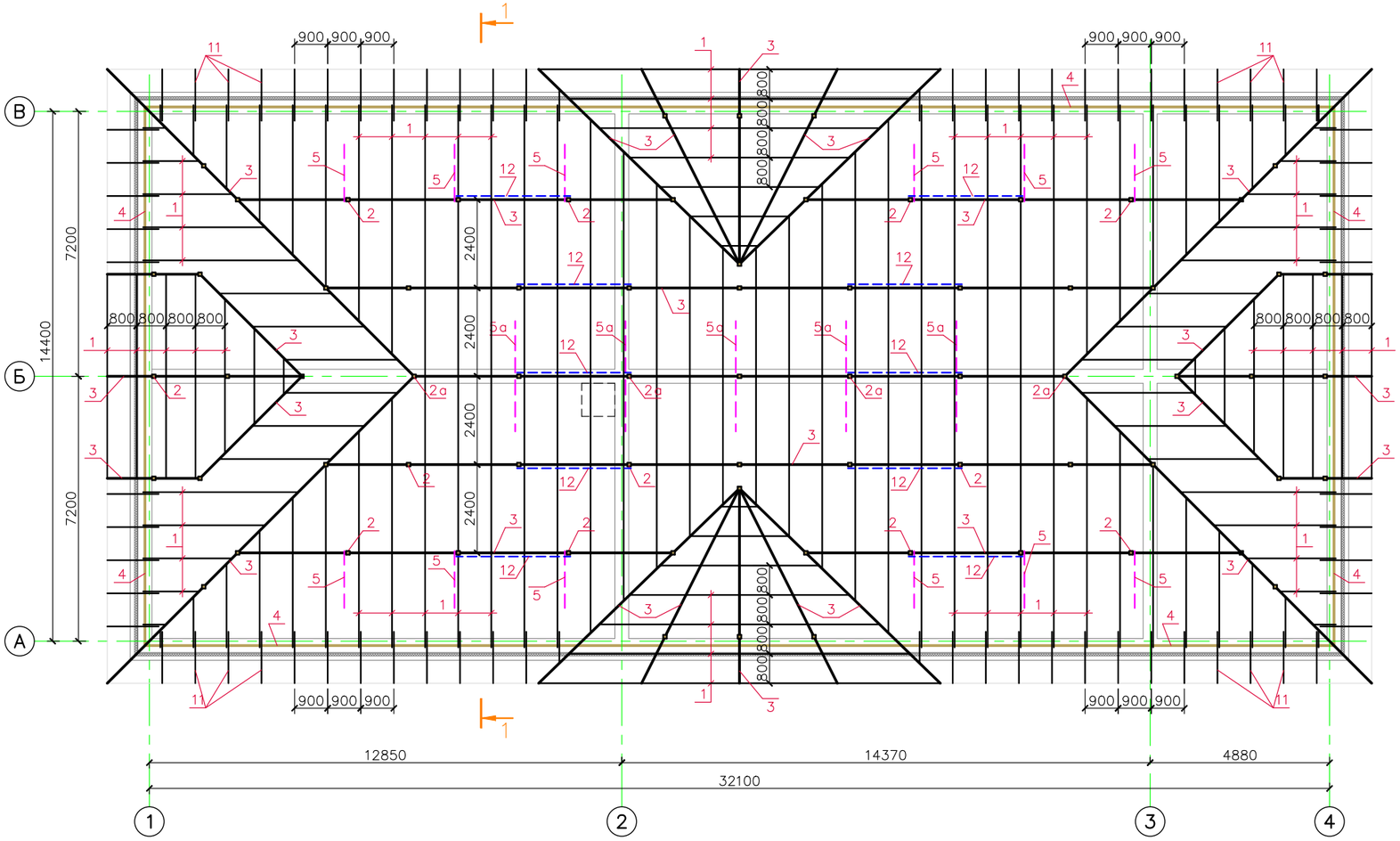

Спецификация элементов стропильной системы

Марка, поз.	Обозначение	Наименование	Кол. шт.	Вес ед. кг.	Примеч.	
1	ГОСТ 8486-86	Стропила 50х150(h), Lобщ=670,0м	–		5,03м³	0,4м²
2	-----//-----	Стойки 100х100, Lобщ=101,0м	–		1,01м³	0,4м²
2а	-----//-----	Стойки 150х150, Lобщ=25,0м	–		0,56м³	0,6м²
3	-----//-----	Прогоны 100х150(h), Lобщ=275,0м	–		4,13м³	0,5м²
4	-----//-----	Мауэрлат 100х100, Lобщ=97,0м	–		0,97м³	0,4м²
5	-----//-----	Подкосы 100х100, Lобщ=16,0м	–		0,60м³	0,4м²
5а	-----//-----	Подкосы 100(h)х150, Lобщ=34,0м	–		0,51м³	0,5м²
6	-----//-----	Лежни 50(h)х150, Lобщ=30,0м	–		0,23м³	0,4м²
7	-----//-----	Обрешетка 32(h)х100, Lобщ=1970,0м	–		6,3м³	0,264м²
8	-----//-----	Упорный брус 50х50, L=320	66		0,05м³	0,2м²
9	-----//-----	Накладки 50х150, Lобщ=63,0м	–		0,47м³	0,4м²
10	-----//-----	Контр. рейка 50х50, Lобщ=790,0м	–		1,98м³	0,2м²
11	-----//-----	Кобылки 50х125(h), Lобщ=108,0м	–		0,68м³	0,35м²
12	-----//-----	Связи крестовые 50х150(h), Lобщ=100,0м	–		0,75м³	0,4м²
13	-----//-----	Подшивка из досок 25х100, Lобщ=1045,0м	–		2,61м³	0,25м²
14	-----//-----	Затяжки 50х150, Lобщ=77,0м	–		0,58м³	0,4м²
		Итого:	–		26,46м³	
		Неучтенная древесина (5%):	–		1,32м³	
		ВСЕГО:	–		27,78м³	

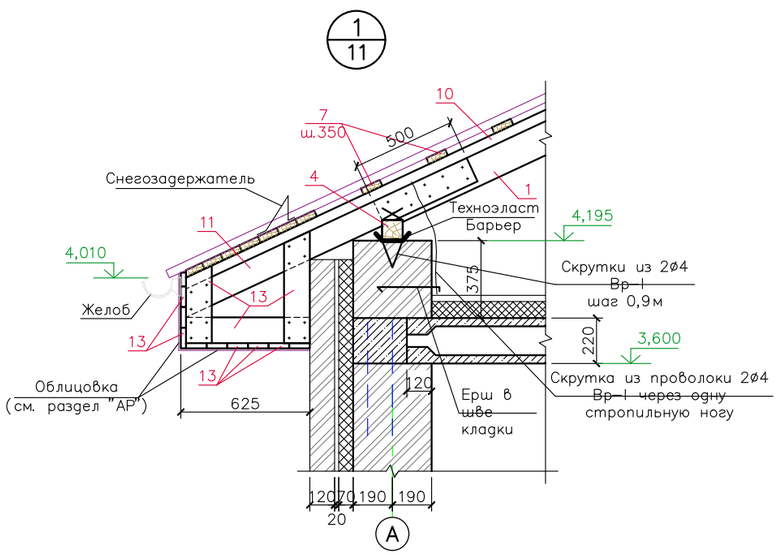

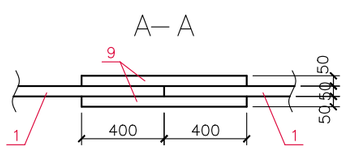

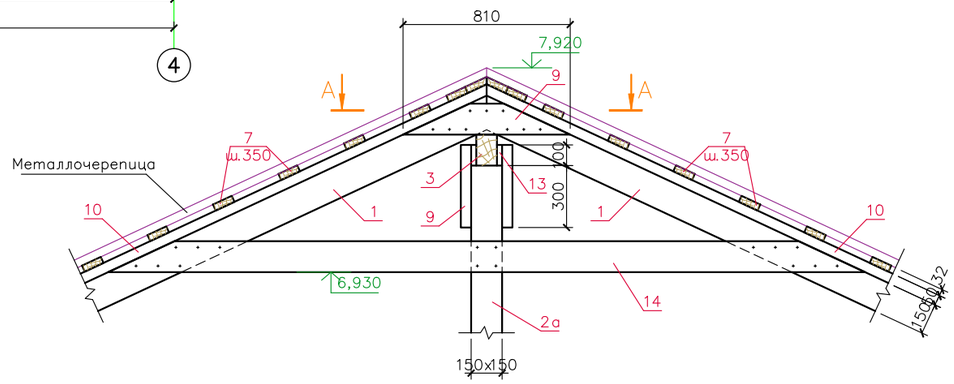

1. Монтаж деревянных конструкций осуществлять в соответствии с требованиями СП 70.13330.2012.
2. Элементы стропильной кровли выполнять из пиленого лесоматериала хвойных пород II категории с влажностью не более 25%.
3. Обработку деревянных конструкций кровли выполнить огнебиозащитным составом «NEOMID 450–1» (НЕОМИД). Расход огнебиозащитного состава на 1625 м² пиломатериалов составляет 426,6 кг.
4. Элементы стропильной кровли, соприкасающиеся с кирпичной кладкой тщательно антисептировать и изолировать прокладкой из одного слоя Техноэласт Барьер (S = 32 м²).
5. Антисептирование и огнезащиту производить в соответствии с СП 112.13330.2011.
6. Размеры деревянных конструкций необходимо уточнять по месту. Шаг стропил принят 900 мм.
7. Крепление мауэрлата выполнять скруткой из 2ø4 Вр-I с шагом 1,0 м заанкеренной в ж/б пояса.
8. Конструкции кровли разложены без учета выпусков вентиляционных каналов, расположение стропил уточнить по месту.

Изм.	Кол.уч.	Лист	N док.	Подпись	Дата	3/07-22-КЖ5			
						«МТФ на 2000 фуражных коров №8 Ставропольского края», расположенная на з/у К.Н. 26:35:020103:12 в границах ОАО «Марьинское»			
ГИП		Кулаков			12.09.22	Санпропускник (позиция 5 по ГП)	Стадия	Лист	Листов
Гл. констр.		Паленый			12.09.22		Р	13	
Исполнит.		Бушман			12.09.22	Схема расположения элементов стропильной системы	ООО "ГЕОпроект"		
Н. контр.		Рукинова			12.09.22				

Согласовано

Взам. инв. №

Подпись и дата

Инв. № подл.